Specification sheet

XD 370

FAK 8X2 Forvogn, dobbeltmonteret bogieaksel

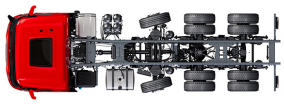

ENGINES
XD NewGen 370 MX-11 (270 kW / 367 hk)
XD NewGen 410 MX-11 (300 kW / 408 hk)
XD NewGen 450 MX-11 (330 kW / 449 hk)

GVM[1)]	GCM[2)]
34499 kg	38000 kg
Max. front 8000 kg	
Max. rear 26499 kg	

003F0131KAAA - 202513C - 06-12-2024

DAF Trucks Danmark A/S, www.daftrucks.dk

FØRERHUSET UDVENDIGT

Luksuriøst Day Cab med uovertruffen aerodynamik, der giver brændstoføkonomisk kørsel og lav CO2-emission. Den store og dybe frontskærm, der buer langs siderne samt de store sideruder, giver føreren et uovertruffet direkte udsyn, der øger trafiksikkerheden. Førerhuslængde: 2030 mm, førerhusbredde: 2500 mm. Antal indstigningstrin til førerhuset: 2.; Mekanisk førerhusophængning; LED -forlygter; DAF Corner View.

Optional

07018 Sleeper Cab
06244 Sleeper Cab, højt
02889 Udførelse af chassis foran: uden bundplade
02952 Udførelse af chassis foran: aerod. bundplade
07586 Udførelse af chassis foran: robust
01226 Luftaffjedret førerhusophæng
03358 Udvendig solskærm
03922 Tågeforlygter
00936 Ekstra LED-lygter på førerhustag, forberedt
01836 LED-skylights
00949 LED Skylights; ekstra LED -lygter på tag, forb.
01925 To LED-arbejdslygter til førerhusets bagvæg
01891 Rotorblink foran på førerhus, forberedt
06629 2 rotorblink
03232 Forrude med solfilm
03317 Bagrude: dobbeltlagsglas
07343 Kantstensrude i dør i medchaufførside
01362 DAF digitalt udsynssystem

SPOILERUDSTYR

Optional

00008 Justerbar tagspoiler, kort, til Sleeper High Cab
00124 Just. tagsp., ml.lang >4m (!) Sleeper High Cab
01538 Just. tagsp., lang, høj > 4m(!) Sleeper High
02662 Just. tagspoiler, mellemlang, til Sleeper High Cab
00082 Justerbar tagspoiler til Day Cab
00097 Justerbar tagspoiler til Sleeper Cab
00020 Just. tagspoiler, lang, lav til Sleeper High Cab

FARVER

Førerhusfarve E1980 Crystal White; Chassis i grå.; Farve på kofanger: Crystal White.

FØRERHUS INDVENDIGT

Farve på kabineindtræk: Luxury; Instrumentbrætfinish: Vision; Kabineinteriør: Hexagon; Førersæde: Comfort Air; Medchaufførsæde: Cinema med stofindtræk; Uden bord til instrumentbræt; Midterste opbevaringsrum; Automatisk temperaturstyring/aircondition; Ekskl. supplerende kabinevarmer.

Optional

02354 Rat med sølvfarvede detaljer
02355 Rat, læder
02353 Kabineinteriør: Argenta
02350 Kabineinteriør: Natura
07733 Førersæde: Luxury Air
07736 Førersæde: Super Air
07737 Førersæde: Xtra Leather Air
09541 Armlæn på førersæde
01740 Armlæn på begge sider af chaufførsædet
02117 Ekstra passagersæde
02837 Bord til instrumentbræt
03948 Enkeltskuffe
03954 Køleskab
02838 Skummadras til underkøje
02854 Madras med ekstra komfort til underkøje
01775 Madras med ekst. komf. med topmadras til underkøje
06970 Automatisk klimaanlæg i førerhus

KOMMUNIKATIONS- OG KØRSELSSTYRING

PACCAR Connect; Digital fartskriver, Stoneridge 1C version G2V2; Hastighedsbegrænserindstilling 85/90 km/t; DAF Infotainment Luxury med Luxury højttalere; Justerbar fartpilot (ACC) med FCW; Chaufførtræningssystem.

Optional

09681 Forberedt til Maut
03470 DAF Infotainment System: Exclusive, forberedt
01915 DAF Infotainment System: Luxury Plus
09908 Fartpilot
06991 Intelligent fartpilot
06992 Lite-version af intelligent fartpilot

SIKKERHED

Advarsel om overskridelse af vejbane; Ekskl. vognstabilitetskontrol; Standard motorstartspærresystem; Uden EC-ADR pakker; DAF Side & Turn Assist.

Optional

08631 Airbag (førerside) og 2 seleopstrammere
00795 Sikkerhedsbestemmelser EC ADR

OPHÆNG OG AKSLER

For: 8,00 t, parabel, 163N; Tryk, bagaksel 13,00 t; Bag: 28,00 ton, luftaffjedring, SR1344; Belastning på bageste aksel 10,0 t; Løfteanordning.

Optional

06257 Forakselbelastning 9,00 t
04057 Bagaksel HR1356

HJUL OG DÆK

Drevet bagaksel/drevne bagaksler: 315/70R22.5;
F1,385/55R22.5GO FMXSE 160/000 K Steering BBA 3P;
R1,315/70R22.5GO FMXDE 154/150 L Traction BBA 3P;
R2,315/70R22.5GO FMXSE 156/150 L Steering BBA 3P.

Optional

16152 Dækmærker og -typer

DRIVLINIE

Motor MX-11, 6-cylindret multimomentdieselmotor, 10,8 liter. Effekt 270 kW (367 hk) ved 1600 o/min. Maks. moment 1950 Nm ved 900-1125 o/min.; Udstødningsemission Euro 6; ECO-brændstof; 12-trins TraXon 12TX2010 DD, 16,69-1,00; Gearudveksling 16,69-1,00; Udvekslingsforhold for bagaksel 2,38.

Optional

07110 ECO-ydeevne
02314 Gearkasse med overdrive
01514 Urge-to-move
07101 Standardtransport, Lite version
09637 Transport af væsker
08371 Langt vogntog (LCV)
09638 Terrænkørsel
01498 Terrængående anvendelse med Rock-free funktion
03720 Ekskl. antispin

BREMSESYSTEM

Motorbremse; Ventilerede skivebremser for og bag. Sikkerhedstrykluftkredsløb med elektronisk styring (EBS). Motordrevet, vandkølet luftkompressor med automatisk lufttørrer..

Optional

09921 MX Engine Brake
02715 ZF intarder
01572 Elektropneumatisk parkeringsbremsekontrol
00929 Drevet bagaksel med tromlebremser

CHASSIS

Akselafstand 4,70 m / overhæng bagtil 1,20 m; Længdedrager, højde 310 mm; Standard komponentplacering; 340 l alubrændstoftank V, højde 620 mm; AdBlue®-tank, 45 l, venstre side under batterik.; Underkøringskofanger for; Stænkafdæmpning.

003F0131KAAA - 202513C - 06-12-2024

Optional

16157 Brændstoftanke, materiale og størrelser

03323 Baglygter med LED-pærer

TRÆKSTANG OG TRAILERUDSTYR

D-værdi, tværvange D=13,7.

Optional

07033 Trailerkobling, Ringfeder D=13,7

07034 Trailerkobling, Ringfeder D=20,0

08026 Trailerkobling, Rockinger D=13,0

08027 Trailerkobling, Rockinger D=20,0

04659 Anhængerkabel EBS

KARROSSERIER OG FORBEREDELSER TIL OPBYGNING

Applikationsstik på chassis.

Optional

02729 Applikationsstik, Plug & Play

09421 Ekstra reserveledningsnet

KRAFTUDTAG (PTO)

Optional

16148 Kraftudtagstyper og - positioner

24 V STRØMFORSYNING

Generator 130 A, batterier 2x 140 Ah..

Optional

08775 Generator, 150 A

08797 Batterier, 2x175Ah

07671 Batterier 2 x 210AH AGM type C

06440 Batterier, 2x230 Ah

TOTALVÆGT OG VOGNTOGSVÆGT

Chassisvægtrelateret teknisk GVM, maks. 35.000 kg; Drivlinjerelateret maks. GCM 38.000 kg, klasse 2.

Optional

00209 Drivlinjerelateret maks. GCM 40.000 kg, klasse 3

03673 Drivlinjerelateret maks. GCM 44.000 kg, klasse 2

03675 Drivlinjerelateret maks. GCM 50.000 kg, klasse 3

00939 Drivlinjerelateret maks. GCM 56.000 kg, klasse 2

00818 Drivlinjerelateret maks. GCM 60.000 kg, klasse 3

DRIFTSBETINGELSER

Frontmonteret luftindtag.

Optional

08400 StÃ¸svag tilstand

02260 Ekstra isolering af førerhuset

03648 Højt cyklonluftindtag

06614 Støvafskærmning

06620 Støvafskærmning + insektskærm

SERVICE OG VEDLIGEHOLDELSE

Garanti Plus - transmission, dækker hele køretøjet ved levering med originalt udstyr (ekskl. reelle sliddele) i 1 år, transmissionen i 2 og 3 år op til 300.000 km samt havari i 1 år.; ITS-service.

Optional

08311 Udvidet serviceinterval

KØRETØJSLEVERING

Mindste værktøjskasse.

Optional

07569 Donkraft

OPTIONSPAKKER

Optional

17448 Sikkerhedspakke NGD

17595 Executive Pack XD/XF

Go to DAF.com to configure your own perfect DAF.

003F0131KAAA - 202513C - 06-12-2024

XD 370

FAK 8X2 Forvogn, dobbeltmonteret bogieaksel

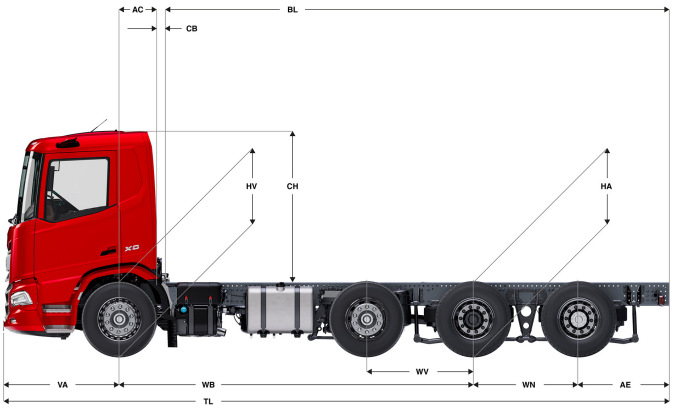

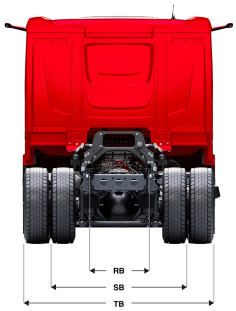

	Wheelbase - AE		Unladen weight[4]			Gross Carrying Capacity			Variable dimensions									
	WB	AE[5]	Front	Rear	Total	Front	Rear	Total	AC	CB[6]	CH	BL[7]	BL	TL	HA[8]	HA[9]	TK [10]	TW[11]
DAY CAB	4,70	1,20	4852	4552	9404	3148	21947	25095	0,50	0,07	2,01	7,13	7,48	8,83	1,02	1,00	17,27	18,72
	5,30	1,55	4835	4704	9539	3165	21795	24960	0,50	0,07	2,01	8,16	8,56	9,78	1,02	1,00	18,84	20,30
	WB	AE[5]	Front	Rear	Total	Front	Rear	Total	AC	CB[6]	CH	BL[7]	BL	TL	HA[8]	HA[9]	TK [10]	TW[11]
SLEEPER CAB	4,70	1,20	4957	4556	9512	3043	21944	24987	0,83	0,07	2,01	6,50	6,85	8,83	1,02	1,00	17,27	18,72
	5,30	1,55	4940	4707	9647	3060	21792	24852	0,83	0,07	2,01	7,55	7,95	9,78	1,02	1,00	18,84	20,30
	WB	AE[5]	Front	Rear	Total	Front	Rear	Total	AC	CB[6]	CH	BL[7]	BL	TL	HA[8]	HA[9]	TK [10]	TW[11]
SLEEPER HIGH CAB	4,70	1,20	4987	4555	9542	3013	21944	24957	0,83	0,07	2,49	6,51	6,87	8,83	1,02	1,00	17,27	18,72
	5,30	1,55	4971	4707	9677	3029	21792	24822	0,83	0,07	2,49	7,55	7,96	9,78	1,02	1,00	18,84	20,30

OTHER DIMENSIONS VA: 1,53 WV: 1,37 WN: 1,40 HV[12]: 1,01 HV[13]: 0,92 RB: 0,79 SB: 1,82 TB[14]: 2,48

1) Totalvægt i overensstemmelse med registreringspapirer.
2) Vogntogsvægt i overensstemmelse med registreringspapirer.
3) Akselbelastning med standard dækstørrelse.
4) Chassis- og førerhusvægt beregning: Standardspecifikationer kun med 306 liter brændstof, 41 liter AdBlue® og chauffør på 80 kg, med en tolerance ± 3%. Hvis specifikationerne ændres, kan det have stor indvirkning på køretøjsvægten.
5) Der findes andre AE-dimensioner til de fleste WB. Ret bagoverhænget ind efter den beregnede karosserilængde.
6) Det angivne CB er baseret på standardluftindtag og/eller udstødning.
7) Beregn kundespecifik karosserilængde med TOPEC. Den angivne karosserilængde er baseret på ligeligt fordelt belastning og læsning af køretøjet op til maks. akselbelastning.
8) Ulæsset højde midt på drivakslen (for- og bagaksel nede).
9) Læsset højde midt på drivakslen.
10) TK = vendediameter mellem fortovskanter.
11) TW = vendediameter mellem mure.
12) Ulæsset højde midt på frontaksel(er).
13) Læsset højde midt på frontaksel(er).
14) TB er totalbredden bagest. (Ved midten af foraksel 255).

003F0131KAAA - 202513C - 06-12-2024

Depending on the vehicle configuration a specific option may not be possible. The availability and specification of this vehicle may differ per country. For further information please contact the DAF organisation. Pictures and technical illustrations are not binding in detail and can differ from the standard specification. Subject to modification without prior notice.