Specification sheet

# XD 300

**FAR 6X2 Forvogn, enkeltmonteret bogieaksel**

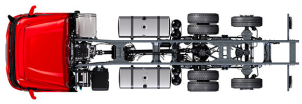

| ENGINES |
|---|
| XD NewGen 300 MX-11 (220 kW / 299 hk) |
| XD NewGen 340 MX-11 (251 kW / 341 hk) |
| XD NewGen 370 MX-11 (270 kW / 367 hk) |
| XD NewGen 410 MX-11 (300 kW / 408 hk) |
| XD NewGen 450 MX-11 (330 kW / 449 hk) |

| GVM[1)] | GCM[2)] |
|---|---|
| 27000 kg | 40000 kg |
| | |
| Max. front 8000 kg | |
| Max. rear 19000 kg | |

003F0121CAAA - 202513C - 06-12-2024

DAF Trucks Danmark A/S, www.daftrucks.dk

## FØRERHUSET UDVENDIGT

Luksuriøst Day Cab med uovertruffen aerodynamik, der giver brændstoføkonomisk kørsel og lav CO2-emission. Den store og dybe frontskærm, der buer langs siderne samt de store sideruder, giver føreren et uovertruffet direkte udsyn, der øger trafiksikkerheden. Førerhuslængde: 2030 mm, førerhusbredde: 2500 mm. Antal indstigningstrin til førerhuset: 2.; Mekanisk førerhusophængning; LED -forlygter; DAF Corner View.

**Optional**

**07018** Sleeper Cab
**06244** Sleeper Cab, højt
**02889** Udførelse af chassis foran: uden bundplade
**02952** Udførelse af chassis foran: aerod. bundplade
**07586** Udførelse af chassis foran: robust
**01226** Luftaffjedret førerhusophæng
**03358** Udvendig solskærm
**03922** Tågeforlygter
**00936** Ekstra LED-lygter på førerhustag, forberedt
**01836** LED-skylights
**00949** LED Skylights; ekstra LED -lygter på tag, forb.
**01925** To LED-arbejdslygter til førerhusets bagvæg
**01891** Rotorblink foran på førerhus, forberedt
**06629** 2 rotorblink
**03232** Forrude med solfilm
**03317** Bagrude: dobbeltlagsglas
**07343** Kantstensrude i dør i medchaufførside
**01358** Uden DAF digitalt udsynssystem

## SPOILERUDSTYR

**Optional**

**03846** Uden tagspoiler
**00008** Justerbar tagspoiler, kort, til Sleeper High Cab
**00124** Just. tagsp., ml.lang >4m (!) Sleeper High Cab
**01538** Just. tagsp., lang, høj > 4m(!) Sleeper High
**02662** Just. tagspoiler, mellemlang, til Sleeper High Cab
**00097** Justerbar tagspoiler til Sleeper Cab
**00020** Just. tagspoiler, lang, lav til Sleeper High Cab

## FARVER

Førerhusfarve E1980 Crystal White; Chassis i grå.; Farve på kofanger: Crystal White.

## FØRERHUS INDVENDIGT

Farve på kabineindtræk: Luxury; Instrumentbrætfinish: Vision; Kabineinteriør: Hexagon; Førersæde: Comfort Air; Medchaufførsæde: Cinema med stofindtræk; Uden bord til instrumentbræt; Midterste opbevaringsrum; Automatisk temperaturstyring/aircondition; Ekskl. supplerende kabinevarmer.

**Optional**

**02354** Rat med sølvfarvede detaljer
**02355** Rat, læder
**02353** Kabineinteriør: Argenta
**02350** Kabineinteriør: Natura
**07733** Førersæde: Luxury Air
**07736** Førersæde: Super Air
**07737** Førersæde: Xtra Leather Air
**09541** Armlæn på førersæde
**01740** Armlæn på begge sider af chaufførsædet
**02117** Ekstra passagersæde
**02837** Bord til instrumentbræt
**03948** Enkeltskuffe
**03954** Køleskab
**02838** Skummadras til underkøje
**02854** Madras med ekstra komfort til underkøje
**01775** Madras med ekst. komf. med topmadras til underkøje
**06970** Automatisk klimaanlæg i førerhus

## KOMMUNIKATIONS- OG KØRSELSSTYRING

PACCAR Connect; Digital fartskriver, Stoneridge 1C version G2V2; Hastighedsbegrænserindstilling 85/90 km/t; DAF Infotainment Luxury med Luxury højttalere; Justerbar fartpilot med FCW og AEBS-3; Chaufførtræningssystem.

**Optional**

**09681** Forberedt til Maut
**03470** DAF Infotainment System: Exclusive, forberedt
**01915** DAF Infotainment System: Luxury Plus
**06992** Lite-version af intelligent fartpilot

## SIKKERHED

Advarsel om overskridelse af vejbane; Styring af køretøjets stabilitet (VSC); Standard motorstartspærresystem; Uden EC-ADR pakker; DAF Side & Turn Assist.

**Optional**

**08631** Airbag (førerside) og 2 seleopstrammere
**06410** Sikkerhed: forberedt til Safe-Loading-Pass (SLP)
**00795** Sikkerhedsbestemmelser EC ADR

## OPHÆNG OG AKSLER

For: 8,00 t, parabel, 163N; Tryk, bagaksel 12,00 t; Bag: 19,50 ton, luftaffjedring, SR1344; Belastning på bageste aksel 7,5 t; Løfteanordning.

**Optional**

**06257** Forakselbelastning 9,00 t
**06095** Forakselbelastning 10,00 t
**04647** Luftaffjedring for
**04057** Bagaksel HR1356
**04588** Bagaksel SR1347
**03040** Tryk, bagaksel 11,50 t
**08191** Akseltryksføler

## HJUL OG DÆK

Drevet bagaksel/drevne bagaksler: 315/70R22.5;
F1,315/70R22.5GO FMXSE 156/150 L Steering BBA 3P;
R1,315/70R22.5GO FMXDE 154/150 L Traction BBA 3P;
R2,315/70R22.5GO FMXSE 156/150 L Steering BBA 3P.

**Optional**

**16152** Dækmærker og -typer

## DRIVLINIE

Motor MX-11, 6-cylindret dieselmotor, 10,8 liter. Effekt 220 kW (299 hk) ved 1600 o/min. Maks. moment 1450 Nm ved 900-1400 o/min.; Udstødningsemission Euro 6; ECO-brændstof; 12-trins TraXon 12TX1810 OD, 12,92-0,77; Gearudveksling 12,92-0,77; Udvekslingsforhold for bagaksel 3,08.

**Optional**

**07110** ECO-ydeevne
**02313** Gearkasse med direkte kobling
**01514** Urge-to-move
**07101** Standardtransport, Lite version
**09637** Transport af væsker
**08371** Langt vogntog (LCV)
**09638** Terrænkørsel
**01498** Terrængående anvendelse med Rock-free funktion
**02843** Mekanisk differentialespærre

## BREMSESYSTEM

Motorbremse; Ventilerede skivebremser for og bag. Sikkerhedstrykluftkredsløb med elektronisk styring (EBS). Motordrevet, vandkølet luftkompressor med automatisk lufttørrer..

**Optional**

**09921** MX Engine Brake
**02715** ZF intarder
**01572** Elektropneumatisk parkeringsbremsekontrol
**01497** Pneumatisk parkeringsbremsekontrol med hørbar adv.
**04901** Fjederbremsecylindere på første foraksel
**00929** Drevet bagaksel med tromlebremser

003F0121CAAA - 202513C - 06-12-2024

## CHASSIS

Akselafstand 3,80 m / overhæng bagtil 2,05 m; Længdedrager, højde 260 mm; Standard komponentplacering; 340 l alubrændstoftank V, højde 620 mm; AdBlue®-tank, 45 l, på venstre side af chassiset; Underkøringskofanger for; Stænkafdæmpning.

**Optional**

**02601** Længdedrager, højde 310 mm
**08641** Lufttanke, aluminium
**16157** Brændstoftanke, materiale og størrelser
**07071** Reservehjulsophæng i højre side
**03323** Baglygter med LED-pærer

## TRÆKSTANG OG TRAILERUDSTYR

Lukket travers, D-værdi = 0 kN.

**Optional**

**07033** Trailerkobling, Ringfeder D=13,7
**07034** Trailerkobling, Ringfeder D=20,0
**08026** Trailerkobling, Rockinger D=13,0
**08027** Trailerkobling, Rockinger D=20,0
**04659** Anhængerkabel EBS

## KARROSSERIER OG FORBEREDELSER TIL OPBYGNING

Applikationsstik på chassis.

**Optional**

**02729** Applikationsstik, Plug & Play
**09421** Ekstra reserveledningsnet
**09201** Chassis forberedt til BDF
**09208** Chassis forberedt til BDF-multisystem
**08121** Læsseliftanvendelse

## KRAFTUDTAG (PTO)

**Optional**

**16148** Kraftudtagstyper og -positioner

## 24 V STRØMFORSYNING

Generator 110 A, batterier 2 x 140 Ah..

**Optional**

**04492** Generator 130 A
**08775** Generator, 150 A
**08797** Batterier, 2x175Ah
**07671** Batterier 2 x 210AH AGM type C
**06440** Batterier, 2x230 Ah

## TOTALVÆGT OG VOGNTOGSVÆGT

Chassisvægtrelateret teknisk GVM, maks. 27.000 kg; Drivlinjerelateret maks. GCM 40.000 kg, klasse 3.

**Optional**

**00200** Drivlinjerelateret maks. GCM 38.000 kg, klasse 2
**03673** Drivlinjerelateret maks. GCM 44.000 kg, klasse 2
**03675** Drivlinjerelateret maks. GCM 50.000 kg, klasse 3
**00939** Drivlinjerelateret maks. GCM 56.000 kg, klasse 2
**00818** Drivlinjerelateret maks. GCM 60.000 kg, klasse 3

## DRIFTSBETINGELSER

Frontmonteret luftindtag.

**Optional**

**02260** Ekstra isolering af førerhuset
**03648** Højt cyklonluftindtag
**06614** Støvafskærmning
**06620** Støvafskærmning + insektskærm

## SERVICE OG VEDLIGEHOLDELSE

Garanti Plus - transmission, dækker hele køretøjet ved levering med originalt udstyr (ekskl. reelle sliddele) i 1 år, transmissionen i 2 og 3 år op til 300.000 km samt havari i 1 år.; ITS-service.

**Optional**

**08311** Udvidet serviceinterval

## KØRETØJSLEVERING

Mindste værktøjskasse.

**Optional**

**07569** Donkraft

## OPTIONSPAKKER

**Optional**

**17448** Sikkerhedspakke NGD
**17595** Executive Pack XD/XF

**Go to DAF.com to configure your own perfect DAF.**

003F0121CAAA - 202513C - 06-12-2024

# XD 300

## FAR 6X2 Forvogn, enkeltmonteret bogieaksel

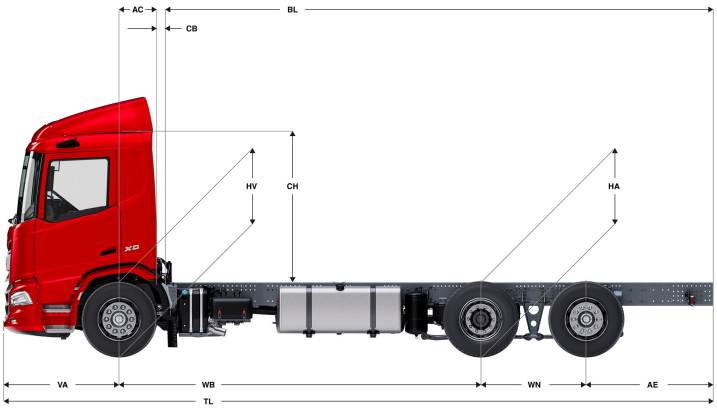


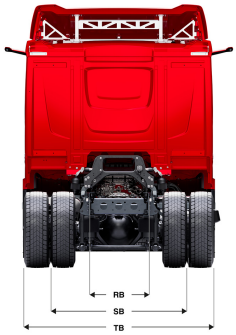


| | Wheelbase - AE | | Unladen weight[4] | | | Gross Carrying Capacity | | | Variable dimensions | | | | | | | | | |
|---|---|---|---|---|---|---|---|---|---|---|---|---|---|---|---|---|---|---|
| | WB | AE[5] | Front | Rear | Total | Front | Rear | Total | AC | CB[6] | CH | BL[7] | BL | TL | HA[8] | HA[9] | TK [10] | TW[11] |
| DAY CAB | 3,80 | 2,05 | 4841 | 2971 | 7812 | 3159 | 16029 | 19188 | 0,50 | 0,07 | 2,82 | 6,14 | 6,35 | 8,78 | 0,97 | 0,94 | 14,93 | 16,34 |
| | 4,20 | 2,40 | 4826 | 3048 | 7874 | 3174 | 15952 | 19126 | 0,50 | 0,07 | 2,82 | 6,80 | 7,04 | 9,53 | 0,97 | 0,94 | 15,97 | 17,40 |
| | 4,40 | 2,55 | 4828 | 3104 | 7932 | 3172 | 15896 | 19068 | 0,50 | 0,07 | 2,82 | 7,12 | 7,37 | 9,88 | 0,97 | 0,94 | 16,49 | 17,92 |
| | 4,60 | 2,55 | 4886 | 3220 | 8106 | 3114 | 15780 | 18894 | 0,50 | 0,07 | 2,82 | 7,48 | 7,73 | 10,08 | 0,97 | 0,94 | 17,01 | 18,45 |
| | 4,80 | 2,70 | 4866 | 3249 | 8114 | 3134 | 15751 | 18886 | 0,50 | 0,07 | 2,82 | 7,80 | 8,07 | 10,43 | 0,97 | 0,94 | 17,53 | 18,98 |
| | 5,05 | 2,90 | 4855 | 3292 | 8147 | 3145 | 15708 | 18853 | 0,50 | 0,07 | 2,82 | 8,21 | 8,49 | 10,88 | 0,97 | 0,94 | 18,19 | 19,64 |
| | 5,30 | 2,90 | 4862 | 3310 | 8172 | 3138 | 15690 | 18828 | 0,50 | 0,07 | 2,82 | 8,62 | 8,91 | 11,13 | 0,97 | 0,94 | 18,84 | 20,30 |
| | 5,60 | 2,85 | 4910 | 3401 | 8311 | 3090 | 15599 | 18689 | 0,50 | 0,07 | 2,77 | 9,14 | 9,46 | 11,38 | 1,02 | 0,99 | 19,63 | 21,10 |
| | 5,90 | 2,80 | 4923 | 3413 | 8336 | 3077 | 15587 | 18664 | 0,50 | 0,07 | 2,77 | 9,65 | 9,98 | 11,63 | 1,02 | 0,99 | 20,41 | 21,89 |
| | 6,10 | 2,80 | 4929 | 3426 | 8355 | 3071 | 15574 | 18645 | 0,50 | 0,07 | 2,77 | 9,99 | 10,32 | 11,83 | 1,02 | 0,99 | 20,94 | 22,42 |
| | WB | AE[5] | Front | Rear | Total | Front | Rear | Total | AC | CB[6] | CH | BL[7] | BL | TL | HA[8] | HA[9] | TK [10] | TW[11] |
| SLEEPER CAB | 3,80 | 2,05 | 4841 | 2971 | 7812 | 3159 | 16029 | 19188 | 0,50 | 0,07 | 2,82 | 6,14 | 6,35 | 8,78 | 0,97 | 0,94 | 14,93 | 16,34 |
| | 4,20 | 2,40 | 4949 | 3052 | 8001 | 3051 | 15948 | 18999 | 0,83 | 0,07 | 2,82 | 6,18 | 6,42 | 9,53 | 0,97 | 0,94 | 15,97 | 17,40 |
| | 4,40 | 2,55 | 4951 | 3107 | 8059 | 3049 | 15893 | 18941 | 0,83 | 0,07 | 2,82 | 6,52 | 6,77 | 9,88 | 0,97 | 0,94 | 16,49 | 17,92 |
| | 4,60 | 2,55 | 5009 | 3223 | 8233 | 2991 | 15777 | 18767 | 0,83 | 0,07 | 2,82 | 6,88 | 7,14 | 10,08 | 0,97 | 0,94 | 17,01 | 18,45 |
| | 4,80 | 2,70 | 4990 | 3252 | 8241 | 3010 | 15748 | 18759 | 0,83 | 0,07 | 2,82 | 7,19 | 7,46 | 10,43 | 0,97 | 0,94 | 17,53 | 18,98 |
| | 5,05 | 2,90 | 4979 | 3296 | 8274 | 3021 | 15704 | 18726 | 0,83 | 0,07 | 2,82 | 7,61 | 7,88 | 10,88 | 0,97 | 0,94 | 18,19 | 19,64 |
| | 5,30 | 2,90 | 4986 | 3313 | 8299 | 3014 | 15687 | 18701 | 0,83 | 0,07 | 2,82 | 8,03 | 8,33 | 11,13 | 0,97 | 0,94 | 18,84 | 20,30 |
| | 5,60 | 2,85 | 5034 | 3404 | 8438 | 2966 | 15596 | 18562 | 0,83 | 0,07 | 2,77 | 8,55 | 8,87 | 11,38 | 1,02 | 0,99 | 19,63 | 21,10 |
| | 5,90 | 2,80 | 5047 | 3416 | 8463 | 2953 | 15584 | 18537 | 0,83 | 0,07 | 2,77 | 9,06 | 9,39 | 11,63 | 1,02 | 0,99 | 20,41 | 21,89 |
| | 6,10 | 2,80 | 5053 | 3429 | 8482 | 2947 | 15571 | 18518 | 0,83 | 0,07 | 2,77 | 9,39 | 9,73 | 11,83 | 1,02 | 0,99 | 20,94 | 22,42 |
| | WB | AE[5] | Front | Rear | Total | Front | Rear | Total | AC | CB[6] | CH | BL[7] | BL | TL | HA[8] | HA[9] | TK [10] | TW[11] |
| SLEEPER HIGH CAB | 3,80 | 2,05 | 4841 | 2971 | 7812 | 3159 | 16029 | 19188 | 0,50 | 0,07 | 2,82 | 6,14 | 6,35 | 8,78 | 0,97 | 0,94 | 14,93 | 16,34 |
| | 4,20 | 2,40 | 4920 | 3047 | 7968 | 3080 | 15953 | 19032 | 0,83 | 0,07 | 2,68 | 6,17 | 6,41 | 9,53 | 0,97 | 0,94 | 15,97 | 17,40 |
| | 4,40 | 2,55 | 4922 | 3103 | 8025 | 3078 | 15897 | 18975 | 0,83 | 0,07 | 2,68 | 6,50 | 6,76 | 9,88 | 0,97 | 0,94 | 16,49 | 17,92 |
| | 4,60 | 2,55 | 4980 | 3219 | 8199 | 3020 | 15781 | 18801 | 0,83 | 0,07 | 2,68 | 6,86 | 7,12 | 10,08 | 0,97 | 0,94 | 17,01 | 18,45 |
| | 4,80 | 2,70 | 4960 | 3247 | 8208 | 3040 | 15753 | 18792 | 0,83 | 0,07 | 2,68 | 7,18 | 7,45 | 10,43 | 0,97 | 0,94 | 17,53 | 18,98 |
| | 5,05 | 2,90 | 4950 | 3291 | 8241 | 3050 | 15709 | 18759 | 0,83 | 0,07 | 2,68 | 7,60 | 7,87 | 10,88 | 0,97 | 0,94 | 18,19 | 19,64 |
| | 5,30 | 2,90 | 4957 | 3308 | 8265 | 3043 | 15692 | 18735 | 0,83 | 0,07 | 2,68 | 8,01 | 8,31 | 11,13 | 0,97 | 0,94 | 18,84 | 20,30 |
| | 5,60 | 2,85 | 5005 | 3400 | 8404 | 2995 | 15600 | 18596 | 0,83 | 0,07 | 2,63 | 8,53 | 8,85 | 11,38 | 1,02 | 0,99 | 19,63 | 21,10 |
| | 5,90 | 2,80 | 5018 | 3412 | 8429 | 2982 | 15588 | 18571 | 0,83 | 0,07 | 2,63 | 9,04 | 9,37 | 11,63 | 1,02 | 0,99 | 20,41 | 21,89 |
| | 6,10 | 2,80 | 5024 | 3424 | 8448 | 2976 | 15576 | 18552 | 0,83 | 0,07 | 2,63 | 9,37 | 9,73 | 11,83 | 1,02 | 0,99 | 20,94 | 22,42 |

OTHER DIMENSIONS VA: 1,53 WN: 1,40 HV[12]: 0,97 HV[13]: 0,93 RB: 0,79 SB: 1,82 TB[14]: 2,48

1) Totalvægt i overensstemmelse med registreringspapirer.
2) Vogntogsvægt i overensstemmelse med registreringspapirer.
3) Akselbelastning med standard dækstørrelse.
4) Chassis- og førerhusvægt beregning: Standardspecifikationer kun med 306 liter brændstof, 41 liter AdBlue® og chauffør på 80 kg, med en tolerance ± 3%. Hvis specifikationerne ændres, kan det have stor indvirkning på køretøjsvægten.
5) Der findes andre AE-dimensioner til de fleste WB. Ret bagoverhænget ind efter den beregnede karosserilængde.
6) Det angivne CB er baseret på standardluftindtag og/eller udstødning.
7) Beregn kundespecifik karosserilængde med TOPEC. Den angivne karosserilængde er baseret på ligeligt fordelt belastning og læsning af køretøjet op til maks. akselbelastning.
8) Ulæsset højde midt på drivakslen (bagaksel nede).
9) Læsset højde midt på drivakslen.
10) TK = vendediameter mellem fortovskanter.
11) TW = vendediameter mellem mure.
12) Ulæsset højde midt på frontaksel(er).
13) Læsset højde midt på frontaksel(er).
14) TB er totalbredden bagest. (Ved midten af foraksel 255).

003F0121CAAA - 202513C - 06-12-2024

Depending on the vehicle configuration a specific option may not be possible. The availability and specification of this vehicle may differ per country. For further information please contact the DAF organisation. Pictures and technical illustrations are not binding in detail and can differ from the standard specification. Subject to modification without prior notice.