Specification sheet

XB 230

FT 4X2 Trækker, 13t

ENGINES
XB NewGen 230 PX-7 (167 kW / 227 hp)
XB NewGen 260 PX-7 (189 kW / 257 hp)
XB NewGen 290 PX-7 (212 kW / 287 hp)

GVM[1)]	GCM[2)]
13000 kg	21000 kg
Max. front 4500 kg	
Max. rear 9400 kg	

003G4802AAAA - 202437D - 28-05-2024

DAF Trucks Danmark A/S, www.daftrucks.dk

FØRERHUSET UDVENDIGT

Day Cab med stålkofanger, farvet glas og el-ruder. Elektrisk opvarmede hovedspejle og vidvinkelspejle. Førerhusbredde 2130 mm.; El-spejle; Spejlbeslag, opbygning 2,50-2,60 m; Bakspejl.

Optional

02576 Udvidet Day Cab
02106 sovekabine
09983 Tågelygter
09984 Tågelygter og kurvelygter
07343 Kantstensrude i dør i medchaufførside
09282 Spejlbeslag, opbygning 2,30-2,40 m
09283 Spejlbeslag, opbygning 2,40-2,50 m

SPOILERUDSTYR

Optional

09286 Forberedt til tagspoiler
06776 Justerbar tagspoiler
07109 Høj justerbar tagspoiler (sæt)
07092 Lav justerbar tagspoiler (sæt)
09287 Forberedt til sidespoilere
07112 Lange sidespoilere (sæt)

FARVER

; Forlygtepanel og kofanger: Stone Grey; Nederste trin, trin og stænklapper i Stone Grey.; Chassis i grå..

Optional

06485 Lygtepanel og kofanger: kabinefarve
00733 Ned. trin i kabinefarve, trin og stænklapper i SG
00617 Nederste trin, trin og stænklapper i kabinefarve
16153 Førerhus- og chassisfarver

FØRERHUS INDVENDIGT

Venstrestyret; Mekanisk ratjustering; Førersæde: luftaffjedret; Passagersæde: fast, velour; Opbevaringsplads på motortunnel; Aircondition.

Optional

01847 Højrestyret
09271 Rat i læder, sort
03516 Pneumatisk ratjustering
04346 Underkøje, standardniveau
03703 Supplerende kabinevarmer Air Top 2000
04246 Roof hatch, manual control
04258 Roof hatch, electric control

KOMMUNIKATIONS- OG KØRSELSSTYRING

FMS-stik, forberedt; Digital fartskriver, Stoneridge 1C version G2V2; Chaufførtræningssystem.

Optional

16155 Audioudstyr, mærker og typer

SIKKERHED

Registrering af hastighedsbegrænsning; DAF's træthedsregistreringsassistent; Styring af køretøjets stabilitet (VSC); Igangsætningsassistent.

Optional

08631 Airbag (førerside) og 2 seleopstrammere
07414 Bakalarmsystem med selvjusterende lydstyrke
01723 Ingen bakalarm
16156 EC-ADR pakker

OPHÆNG OG AKSLER

Foraksel type F60. Parabolsk bladaffjedring, inklusive støddæmpere og krængningsstabilisator. Maks. belastning 4,50 ton.; Enkeltreduceret drevet bagaksel type SR10.26 med justerbar, elektronisk styret luftaffjedring med 2 bælge, inklusive støddæmpere og krængningsstabilisator. Maks. belastning 9,8 ton..

HJUL OG DÆK

Foraksel/foraksler: 265/70R19.5; Drevet bagaksel/drevne bagaksler: 265/70R19.5; Goodyear; Sølvgrå hjulbeskyttelsesringe.

Optional

06764 Sorte hjulbeskyttelsesringe
16152 Dækmærker og -typer

DRIVLINIE

Motor PX-7, 6-cylindret dieselmotor, 6,7 liter. Effekt 167 kW (227 hk) ved 1900 o/min. Maks. moment 890 Nm ved 1000-1700 o/min.; Udstødningsemission Euro 6; Manuel gearkasse, 6 gear; Gearudveksling 6,75-0,78; Udveksling, bagaksel 4,56.

Optional

04393 Manuel gearkasse, 9 gear
07667 Automatisk gearkasse, PowerLine, 8 trin
02313 Gearkasse med direkte kobling
01878 Udveksling, bagaksel 3,31
02800 Udveksling, bagaksel 4,10
02843 Mekanisk differentialespærre

BREMSESYSTEM

Motorbremse.

Optional

09525 Park.bremsekontrol med testpos. og adv.lyd

CHASSIS

Akselafstand 3,50 m / overhæng bagtil 0,83 m; Længdedrager højde, 270 mm; EAS-enhed højre, udstødning højre bagud; Batterikasse venstre, ekskl. reservehjulsholder; Plastbrændstoftank 170 l; AdBlue®-tank, 30 l, på højre side af chassiset; Underkøringskofanger for; Dørkplade med trin, ekstra lang; Stænkafdæmpning.

Optional

03323 Baglygter med LED-pærer

TRÆKSTANG OG TRAILERUDSTYR

Pneumatisk anhængertilslutning, C-type; Elektrisk tilslutning 24 V / 2x7 ben.

Optional

00271 Trækkrog, D = 43 kN
06584 Pneumatisk anhængertilslutning, 'palm'-type

KARROSSERIER OG FORBEREDELSER TIL OPBYGNING

Applikationsstik foran på førerhus.

KRAFTUDTAG (PTO)

Optional

06282 Bag motor-PTO, kl. 13, permanent, pumpedrev
16148 Kraftudtagstyper og -positioner

003G4802AAAA - 202437D - 28-05-2024

24 V STRØMFORSYNING

Generator 80 A, batterier 2x 125 Ah..

Optional

01897 Generator, 100 A

08797 Batterier, 2x175Ah

TOTALVÆGT OG VOGNTOGSVÆGT

Chassisvægtrelateret teknisk GVM, maks. 13.000 kg;
Drivlinjerelateret maks. vogntogsvægt 21.000 kg.

Optional

00738 Drivlinjerelateret maks. vogntogsvægt 24.000 kg

00620 Drivlinjerelateret maks. vogntogsvægt 28.000 kg

02658 Drivlinjerelateret maks. vogntogsvægt 26.000 kg

DRIFTSBETINGELSER

Fugtudskiller, uopvarmet; Højt luftindtag bag førerhus.

Optional

02270 Koldt klima

04767 Fugtudskiller, opvarmet

SERVICE OG VEDLIGEHOLDELSE

Garanti Plus - transmission, dækker hele køretøjet ved levering med originalt udstyr (ekskl. reelle sliddele) i 1 år, transmissionen i 2 og 3 år op til 200.000 km samt havari i 1 år.; ITS-service.

KØRETØJSLEVERING

Standardværktøjskasse.

Optional

06491 Værktøjskasse, Østeuropa

003G4802AAAA - 202437D - 28-05-2024

Go to DAF.com to configure your own perfect DAF.

XB 230

FT 4X2 Trækker, 13t

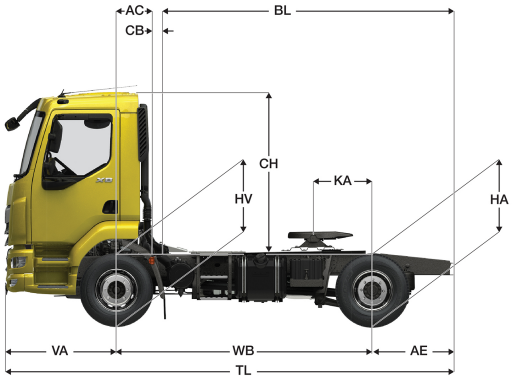

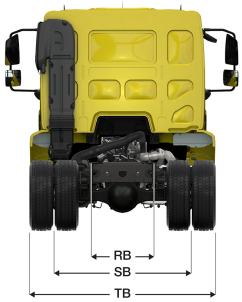

	Wheelbase - AE		Unladen weight[4]			Gross Carrying Capacity			Variable dimensions								
	WB	AE[5]	Front	Rear	Total	Front	Rear	Total	AC	CE	CH	KA[6]	TL	HA[7]	HA[8]	TK [9]	TW[10]
DAY CAB	3,13	0,83	3076	1436	4512	1424	7964	8488	0,27	3,69	1,88	0,00	5,30	0,94	0,92	11,08	12,29
	3,50	0,83	3100	1453	4553	1400	7947	8447	0,27	4,06	1,88	0,00	5,67	0,94	0,92	11,99	13,22
	WB	AE[5]	Front	Rear	Total	Front	Rear	Total	AC	CE	CH	KA[6]	TL	HA[7]	HA[8]	TK [9]	TW[10]
SLEEPER CAB	3,13	0,83	3215	1424	4639	1285	7976	8361	0,67	3,29	1,88	0,00	5,30	0,94	0,92	11,08	12,29
	3,50	0,83	3238	1442	4680	1262	7958	8320	0,67	3,66	1,88	0,00	5,67	0,94	0,92	11,99	13,22

OTHER DIMENSIONS VA: 1,34 HV[11]: 0,96 HV[12]: 0,83 RB: 0,79 SB: 1,75 TB[13]: 2,35

1) Totalvægt i overensstemmelse med registreringspapirer.
2) Vogntogsvægt i overensstemmelse med registreringspapirer.
3) Akselbelastning med standard dækstørrelse.
4) Chassis- og førerhusvægt beregning: Standardspecifikationer kun med 153 liter brændstof, 27 liter AdBlue® og chauffør på 80 kg, med en tolerance ± 3%. Hvis specifikationerne ændres, kan det have stor indvirkning på køretøjsvægten.
5) Der findes andre AE-dimensioner til de fleste WB.
6) Beregn kundespecifik KA med TOPEC.
7) Ulæsset højde midt på drivakslen.
8) Læsset højde midt på drivakslen.
9) TK = vendediameter mellem fortovskanter.
10) TW = vendediameter mellem mure.
11) Ulæsset højde midt på frontaksel(er).
12) Læsset højde midt på frontaksel(er).
13) TB er totalbredden bagest. (Ved midten af foraksel 255).

003G4802AAAA - 202437D - 28-05-2024

Depending on the vehicle configuration a specific option may not be possible. The availability and specification of this vehicle may differ per country. For further information please contact the DAF organisation. Pictures and technical illustrations are not binding in detail and can differ from the standard specification. Subject to modification without prior notice.